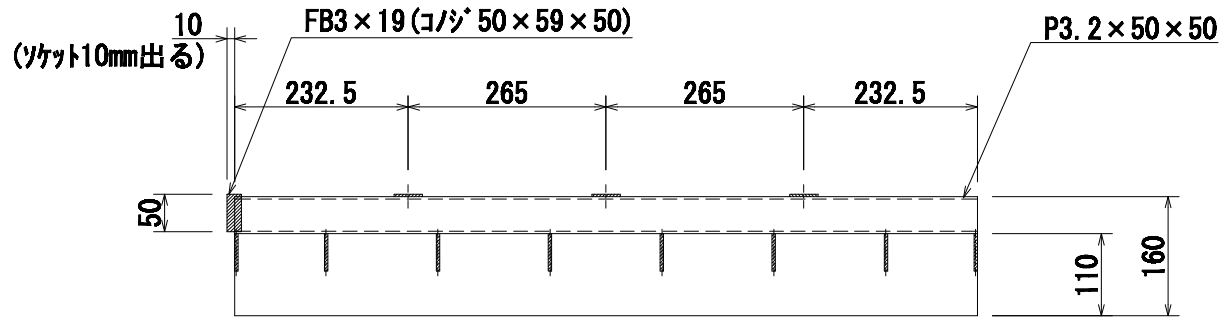

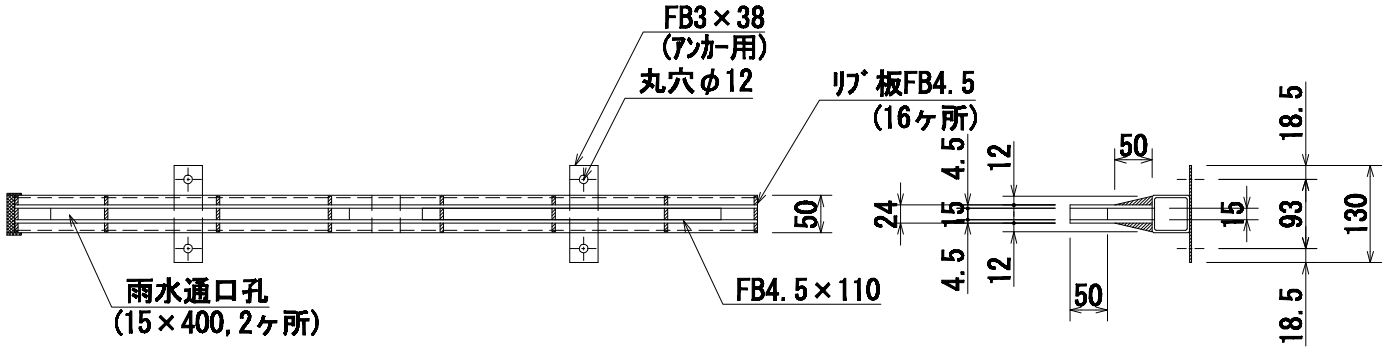

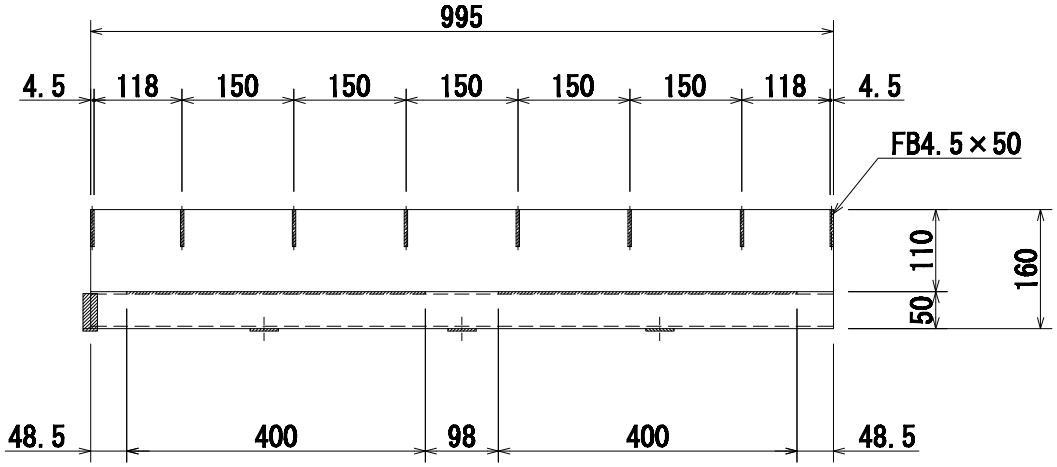

＊開口(15×400)2ヶ所

荷重		形穴		品名	スマートドレーン側溝	表面処理	溶融亜鉛メッキ仕上	14.7 kg	ソイル工業 株式会社	Check 安土	Draw 巣鵜
品番	S -50-15/110-C		摘要	材質	STKR400		JIS H8641				

図面作成日 '11・04・05
縮尺 (A4用紙) 1:10